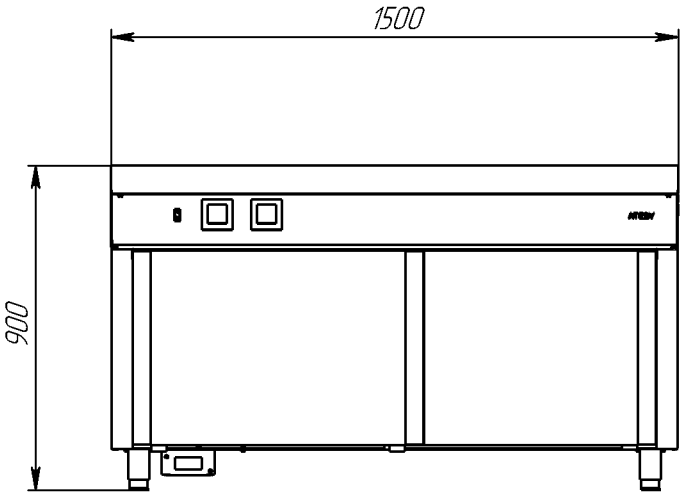
1500
900

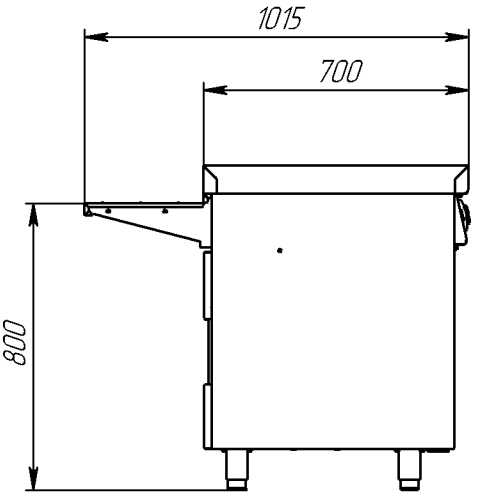
1015
700
800

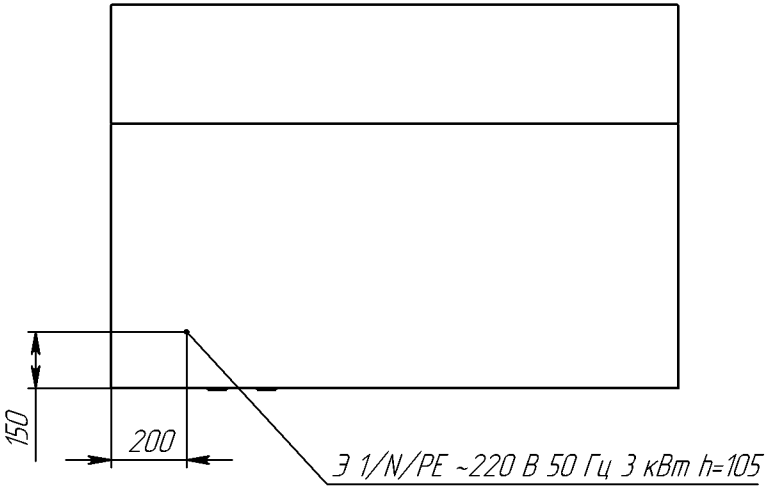
150
200
Э 1/N/PE ~220 В 50 Гц 3 кВт h=105